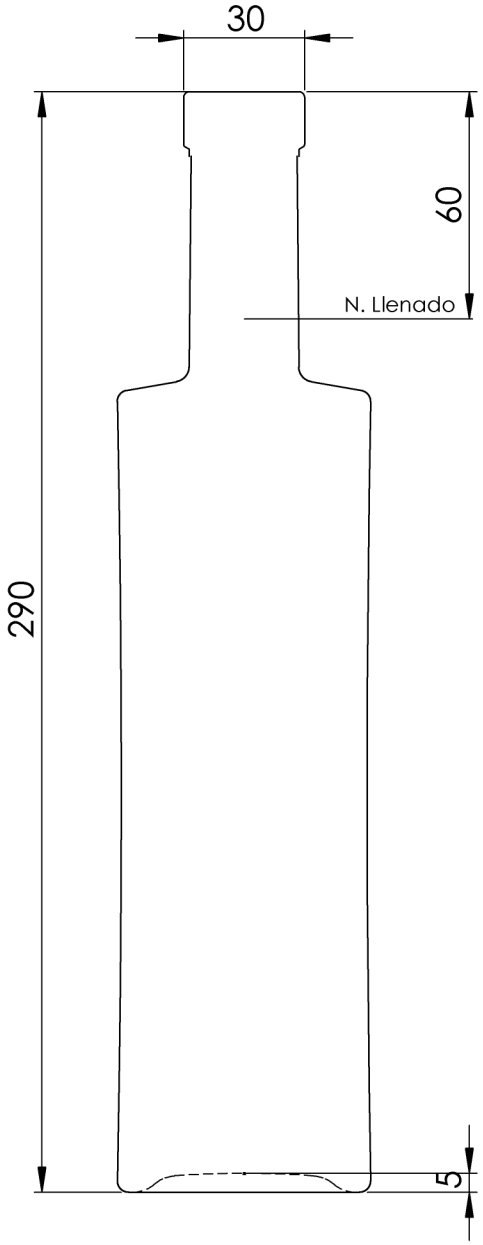

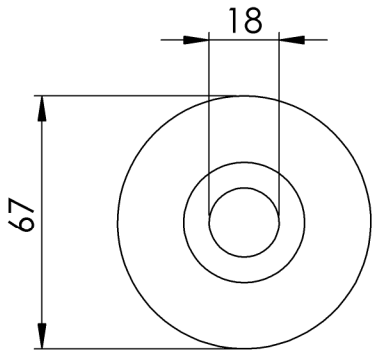

Raffaello Supreme 500	
22/09/2015	Raffaello Sup. BF04
Cotas en milímetros	
Capacidad: 500 ± 10ml	Gamavetro
Boca: 18 ± 0.5	
Peso: 600 gr. aprox	GARRAFAS GAMA, S.L.U C/. Ronda, 28 08105 Sant Fost de Campsentelles