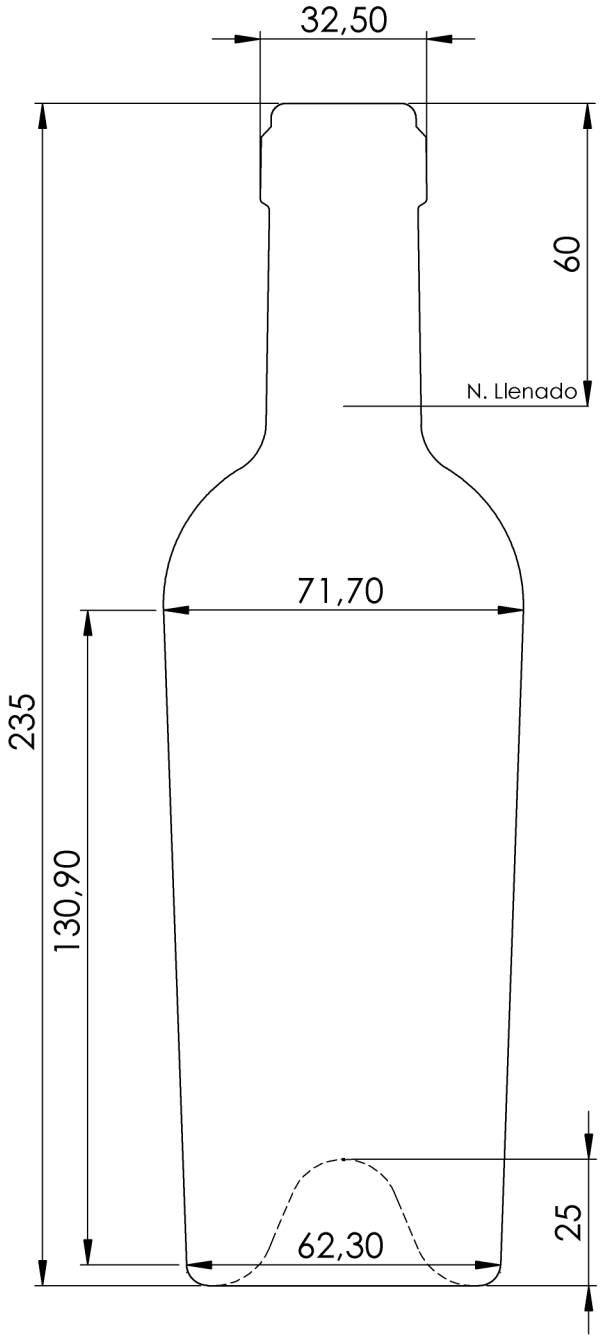

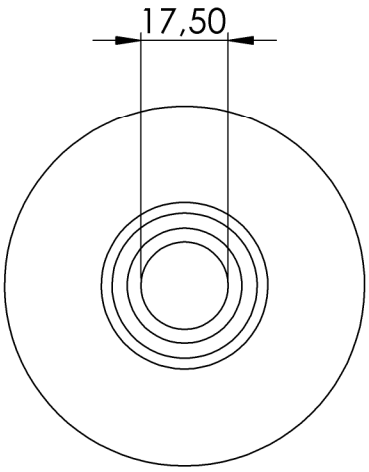

Bord. Imperiale Alta 375	
09/03/2015	BD - Imp. Alta BB14
Cotas en milímetros	
Capacidad: 375 ± 10ml	Gamavetro
Boca: 17,50 ± 0.5	
Peso: 500 gr. aprox	GARRAFAS GAMA, S.L.U C/. Ronda, 28 08105 Sant Fost de Campsentelles

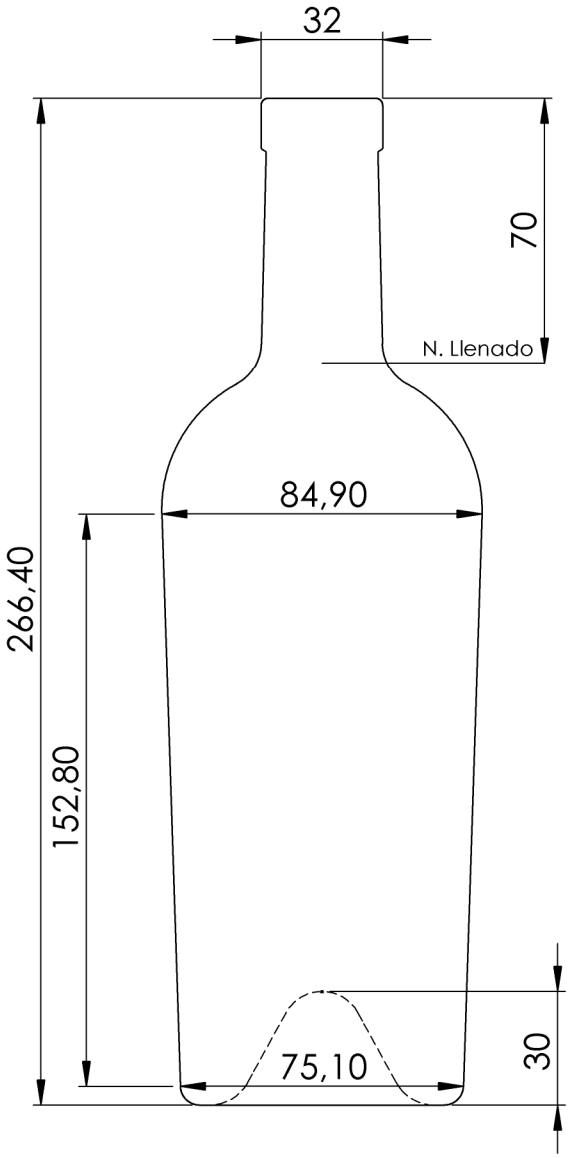

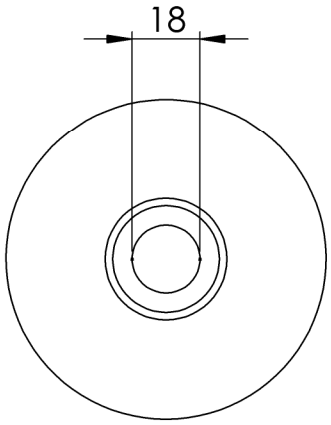

Bord. Imperiale Alta 700	
09/03/2015	BD - Imp. Alta BF76
Cotas en milímetros	
Capacidad: 700 ± 10ml	Gamavetro
Boca: 18 ± 0.5	
Peso: 600 gr. aprox	GARRAFAS GAMA, S.L.U C/. Ronda, 28 08105 Sant Fost de Campsentelles

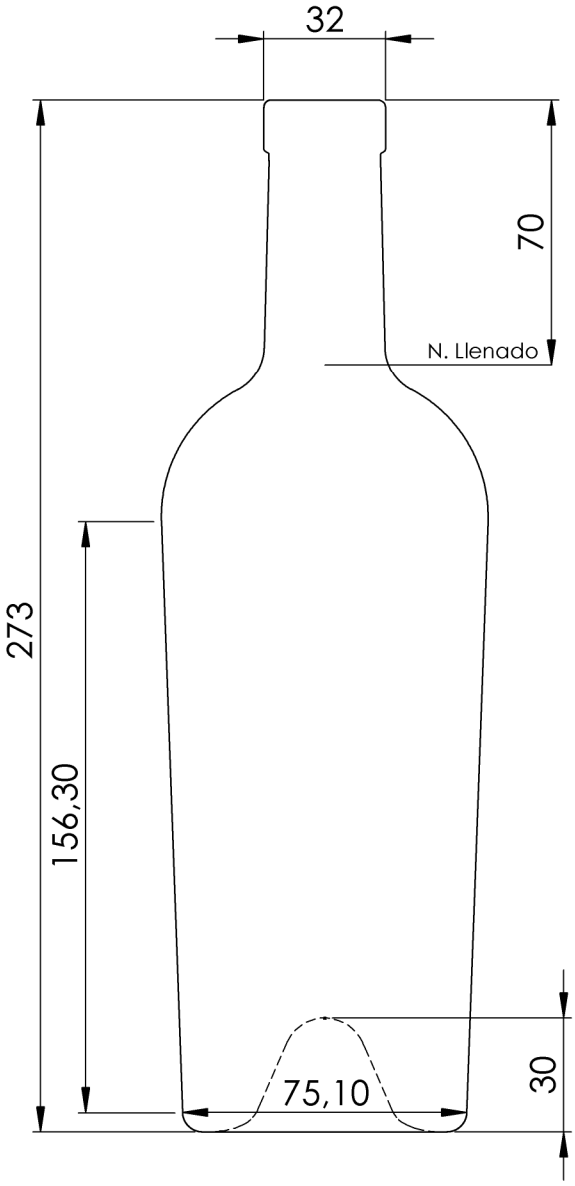

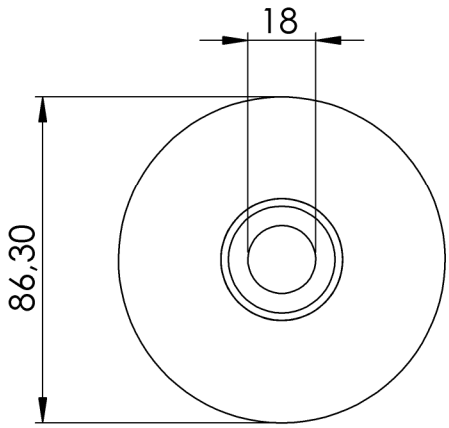

Bord. Imperiale Alta 750	
17/07/2015	BD - Imp. Alta BF76
Cotas en milímetros	
Capacidad: 750 ± 10ml	Gamavetro
Boca: 18 ± 0.5	
Peso: 600 gr. aprox	GARRAFAS GAMA, S.L.U C/. Ronda, 28 08105 Sant Fost de Campsentelles